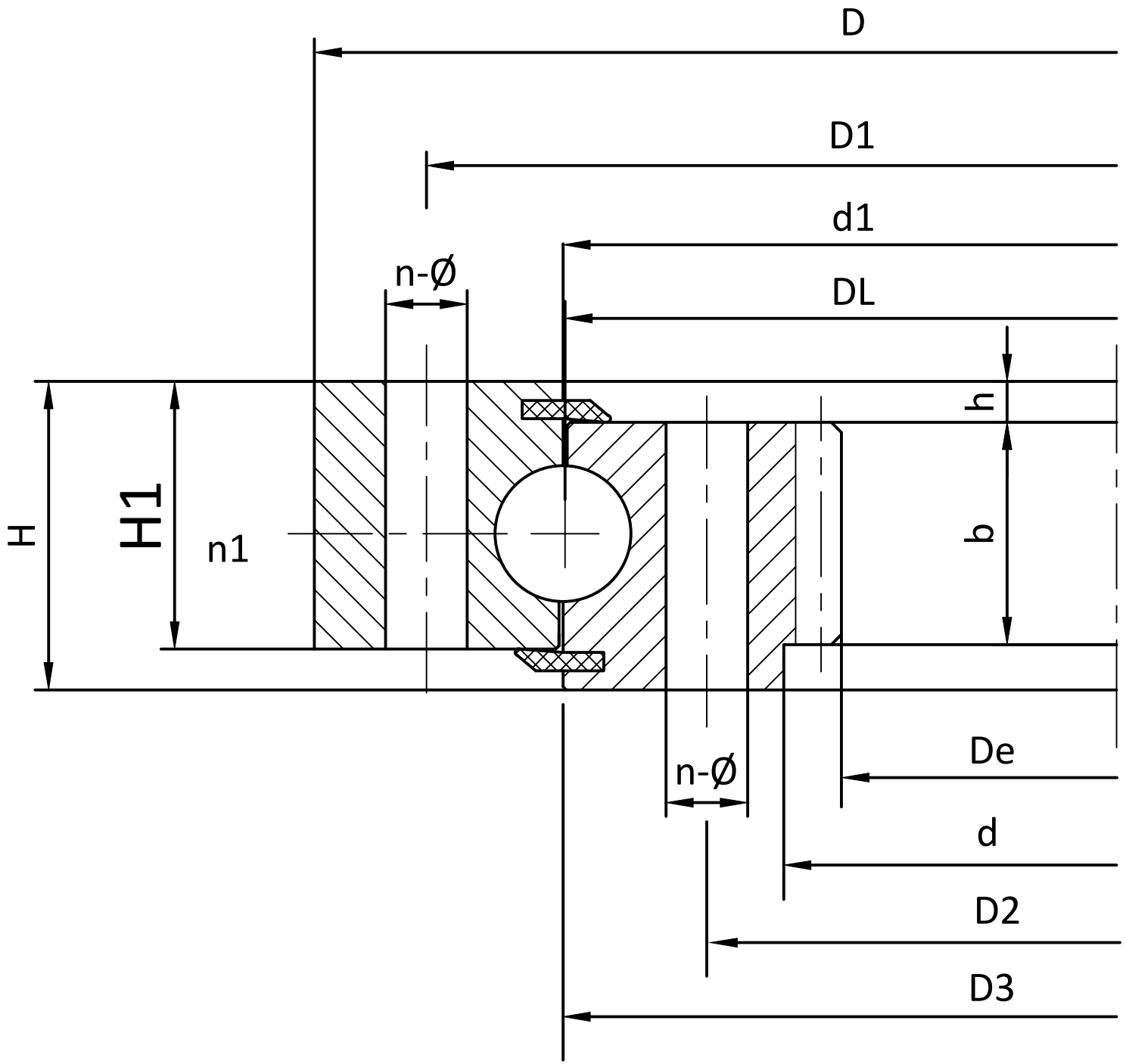
D
D1
d1
n-Ø
DL
h
H
H1
n1
b
De
n-Ø
d
D2
D3